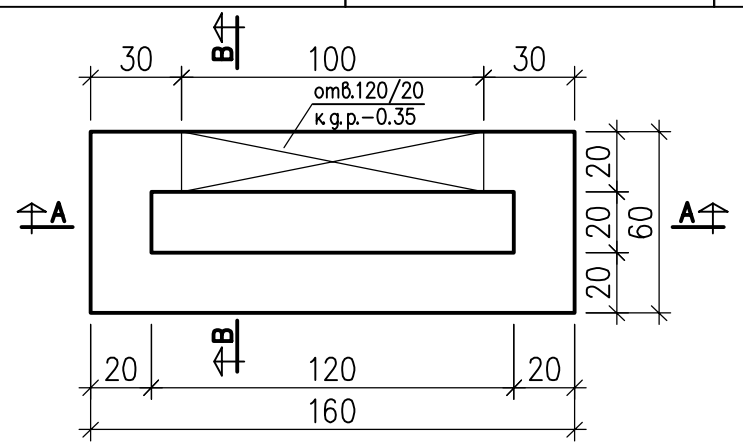

армировка пояс
reinforcement belt

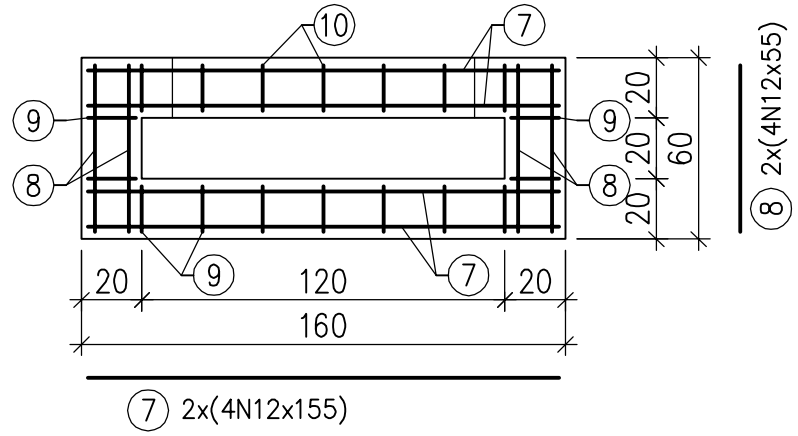

2–2

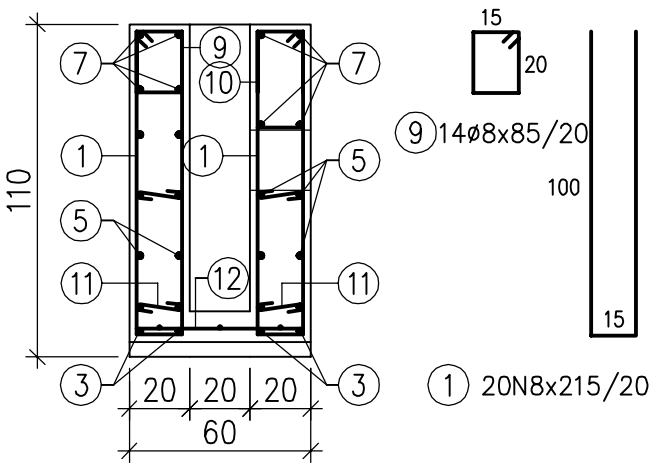

A–A

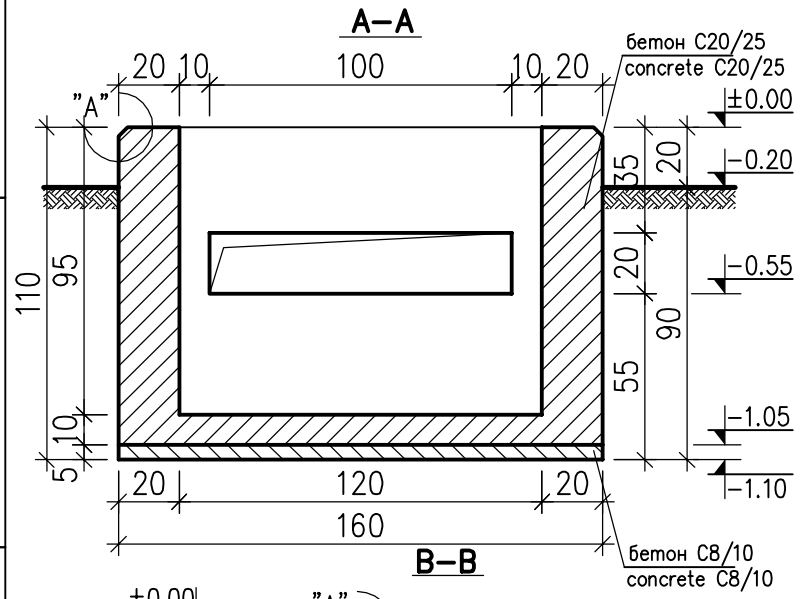

армировка стени
reinforcement walls

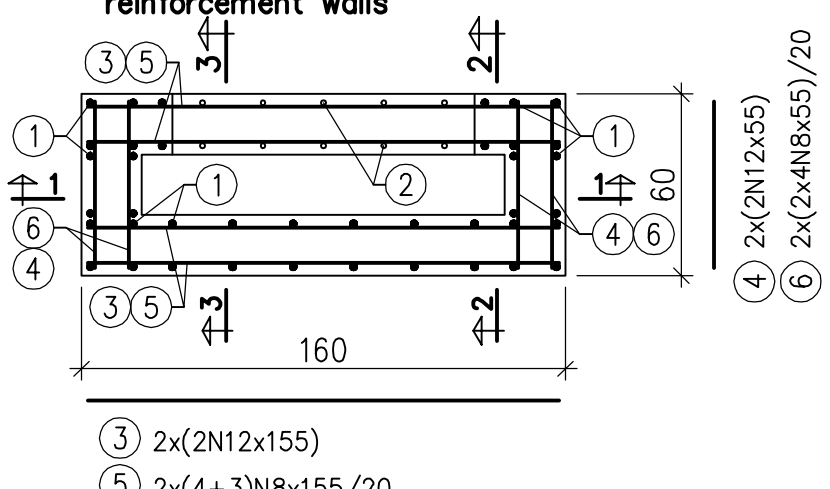

3–3

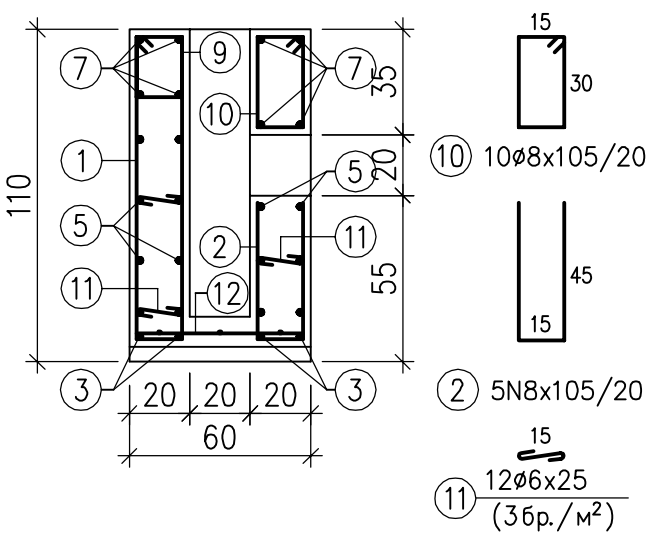

B–B

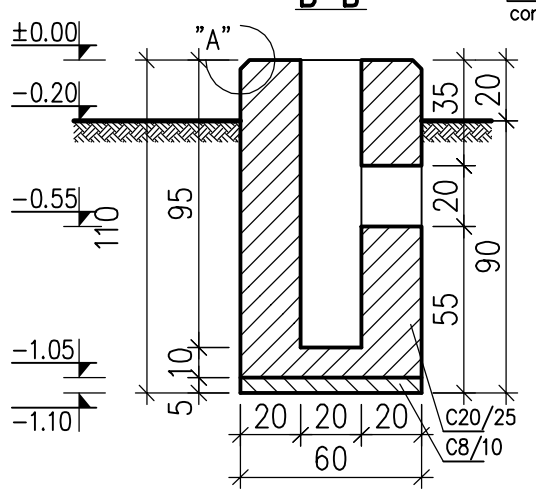

1–1

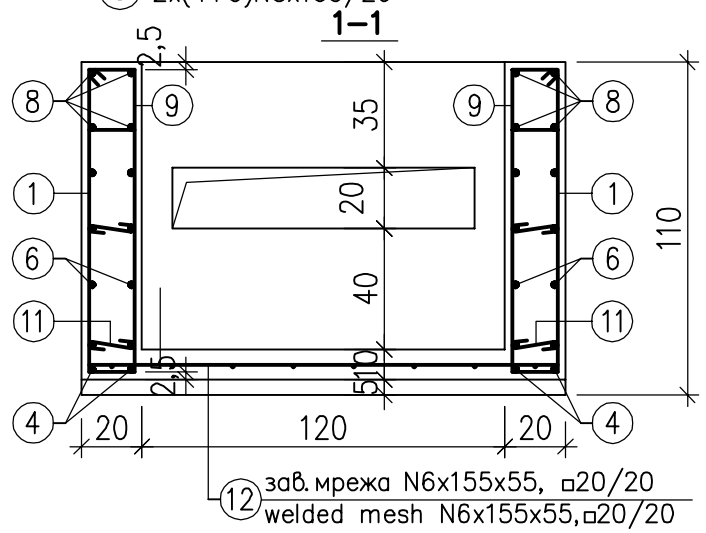

Детайл / Detail "A"

обмазване със Sika Top Seal–107 Elastic
coated with SICA Top Seal–107 Elastic

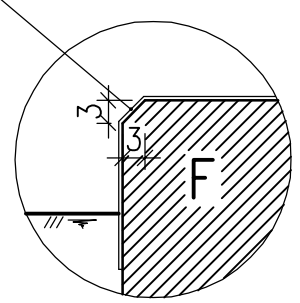

Спесификация на армировката
Specification of reinforcing bars

стомана steel	B420			B500A зав. мрежа N6 □ 20/20
ø/N/	6	8	12	
m'	3	102	26	0.9m²
kg	1	42	24	2.4
Всичко: Total:	67kg			2.4kg

Материали:

Бетон : клас C20/25 – 0.78m³
клас C8/10 – 0.05m³

Армировка :
стомана клас B420 – fyd=365MPa
стомана клас B500A – fyd=365MPa

Materials:

Concrete : class C20/25 – 0.78m³
class C8/10 – 0.05m³

Reinforcement :
steel class B420 – fyd=365MPa
steel class B500A – fyd=435MPa

СЪГЛАСУВАЛИ		
Част	Име	Подпис
Технологична (Първична комутация)	инж. Пандъков	
Технологична (Вторична комутация)	инж. Гълъбова	
Геодезия	инж. Божинов	
ПБЗ	инж. Тодорова	
Пожарна безопасност	инж. Тодорова	
Възложител		

NOTES:

1. Foundations to be made in stable ground
2. After excavation works for the foundations the same have to be cleaned
3. In case of watering of the excavations the 10cm layer of soil have to be digged by hand right before the laying of the lean concrete.
4. All unnecessarly made excavations to be filled with lean concrete C8/10.
5. Foundations to be filled up simultaneously from all sides.
6. After the foundations are made backfilling to be compacted in layers of 20cm in optimal humidity until γ=1.65m/м³ is reached.
7. Upper edges of foundations will be beveled 3/3cm
8. The visible part of the foundation to be coated with Sika Top Seal – 107 Elastic
9. All dimensions are in cm.

ЗАБЕЛЕЖКИ:

1. Да се фундира в здрава почва.
2. След изпълнение на изкопите за фундаментите същите да се зачистят добре
3. При намокряне на изкопа, последните 10см. да се отнемат ръчно, непосредствено преди полагането на подложния бетон.
4. Всички излишно прекопани участъци да се запълнят с подложен бетон C8/10.
5. Засипването да става едновременно от четирите страни на фундаментите
6. След изпълнение на фундаментите обратната засипка около тях да се трамбова на пластове по 20см при оптимална влажност до достигане на $\gamma_{з.н.}$=1.65т/м³
7. Горните ръбове на фундамента се фасонират фаска 3/3см
8. Видимата част на фундамента да се обмаже със Sika Top Seal – 107 Elastic
9. Размерите са в см

DT: 20190614\849–2 | \\SERVER_21–46 Projects\46project\463\03\REVISION F\463 03W 010 01 3 – F.dwg

EL–TEST

Договор No.: Contract No.: 4028/2012

Обект: Подстанция 110/20kV "Лаута", гр.Пловдив
Object: Substation 110/20kV "Lauta", Plovdiv

Клиент: "ЕВН България Електроразпределение" ЕАД
Customer: EVN Bulgaria

Checked: –

Подобект: Ново изводно поле в ОРУ 110kV
Subobject: New outgoing feeder 110kV

Ръководител проект: –
Project Manager: –

Раздел: Section: A3

Том: Part: 1

Date	05.2019	
Drawn	Koteva	
Designer	Koteva	
Approved	Todorova	
Формат: Format:	A3	
Фаза: Phase:	работен проект detailed design	
Мащаб: Scale:	1:25	

Фундамент F9 под КШП
Foundation F9 under bay control cabinet

No. 010

Част: Part: Строително–конструктивна Civil work

Sheet 1 / 1

Име на файла: Filename: 463 03W 010 01 3 – F

Ред. Rev.	Забележка Remarks	Дата Date	Име Name
–	–	–	–